Circutor



URBAN MASTER DC

ESTACIÓN DE REGARGA
CHARGING STATION
ESTAÇÃO DE CARREGAMENTO
STATION DE CHARGE

ES EN PT FR

CE

ES

Este manual es una guía de instalación del **URBAN MASTER DC** Para más información, se puede descargar el manual completo en la página web de **CIRCUTOR**: www.circutor.com

¡IMPORTANTE!

Antes de efectuar cualquier operación de instalación, reparación o manipulación de cualquiera de las conexiones del equipo debe desconectar el aparato de toda fuente de alimentación, tanto alimentación como de medida. Cuando sospeche un mal funcionamiento del equipo póngase en contacto con el servicio posventa. El diseño del equipo permite una sustitución rápida en caso de avería.

El fabricante del equipo no se hace responsable de daños cualesquiera que sean en caso de que el usuario o instalador no haga caso de las advertencias y/o recomendaciones indicadas en este manual ni por los daños derivados de la utilización de productos o accesorios no originales o de otras marcas.

1. DESCRIPCIÓN

URBAN MASTER DC es un punto de recarga que ha sido diseñado y probado para permitir la carga de vehículos eléctricos, tal y como se especifica en las normas IEC 61851.

EN

This manual is a **URBAN MASTER DC** installation guide. For further information, please download the full manual from the **CIRCUTOR** web site: www.circutor.com

IMPORTANT!

The device must be disconnected from its power supply sources (power supply and measurement) before undertaking any installation, repair or handling operations on the device's connections. Contact the after-sales service if you suspect that there is an operational fault in the device The device has been designed for easy replacement in case of malfunction.

The manufacturer of the device is not responsible for any damage resulting from failure by the user or installer to heed the warnings and/or recommendations set out in this manual, nor for damage resulting from the use of non-original products or accessories or those made by other manufacturers.

1. DESCRIPTION

URBAN MASTER DC is a Charge Point which has been designed and tested to allow charging electric vehicles, as specified at IEC 61851 standards.

PT

Este manual é um guia de instalação do **URBAN MASTER DC**. Para mais informações, é possível descarregar o manual completo no endereço de Internet **CIRCUTOR**: www.circutor.com

IMPORTANTE!

Antes de efectuar qualquer operação de manutenção, reparação ou manipulação de qualquer das ligações do equipamento, o equipamento deve ser desligado de qualquer fonte de alimentação, tanto de alimentação como de medição. Em caso de suspeita de mau funcionamento do equipamento, entre em contacto com o serviço após-venda. O desenho do equipamento permite uma substituição rápida em caso de avaria.

O fabricante do equipamento não se responsabiliza por quaisquer danos emergentes no caso de o utilizador ou o instalador não respeitarem as as advertências e/ou recomendações indicadas neste manual nem por danos derivados da utilização de produtos ou acessórios não originais ou de outras marcas.

1. DESCRIÇÃO

URBAN MASTER DC é um Ponto de Carregamento que foi projetado e testado para permitir o carregamento de veículos elétricos, conforme especificado nas normas IEC 61851.

FR

Ce manuel est un guide d'installation du **URBAN MASTER DC**. Pour une plus ample information, le manuel complet peut être téléchargé sur le site web de **CIRCUTOR** : www.circutor.com.

IMPORTANT!

Avant d'effectuer toute opération de installation, réparation ou manipulation de l'une quelconque des connexions de l'équipement, vous devez déconnecter l'appareil de toute source d'alimentation, tant d'alimentation que de mesure. Lorsque vous suspectez un mauvais fonctionnement de l'équipement, contactez le service après-vente. La conception de l'équipement permet son remplacement rapide en cas de panne.

Le fabricant de l'équipement ne se rend pas responsable de tous dommages qui se produiraient dans le cas où l'utilisateur ou l'installateur n'aurait pas respecté les avertissements et/ou recommandations indiqués dans ce manuel ni des dommages dérivés de l'utilisation de produits ou d'accessoires non originaux ou d'autres marques.

1. DESCRIPTION

URBAN MASTER DC est un point de charge conçu et testé pour permettre la recharge des véhicules électriques conformément aux normes IEC 61851.

2. CIMENTACIÓN / FOUNDATION / FUNDAÇÃO / FONDATION

2.1.- Kit de cimentación / Foundation kit / Kit de fundação / Kit pour fondation

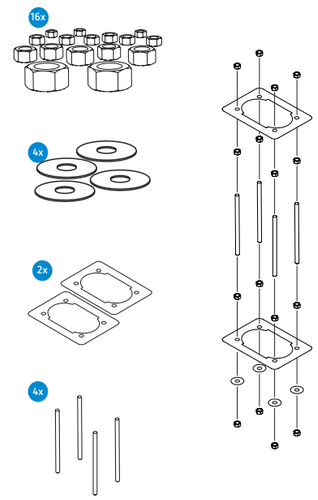

2.2.- Medidas de cimentación / Foundation measurement / Medições de fundação / Mesure fondation

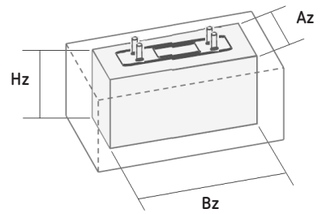

Tipo de terreno / Type terrain / Tipo de terreno / Type terrain	Ck (kg/cm²)	Az x Bz x Hz (cm)
Suave / Soft / Suave / Meuble	5	65 x 65 x 80
Compacto / Compact / Compacto / Compact	12	55 x 55 x 65
Muy Compacto / Very Compact / Muito compacto / Trés compact	20	45 x 45 x 60
Losa hormigón / Concrete slab / Laje de concreto / Dalle béton	20	40 x 40 x 40

Nota: *Las cifras de esta tabla son solo una referencia.*
Note: *The figures in this table are for reference use only.*
Nota: *Os números desta tabela são apenas para referência.*
Note: *Les chiffres de ce tableau ne sont donnés qu'à titre indicatif.*

2.3- Vista general / Overview/ Visão global / Vue d'ensemble

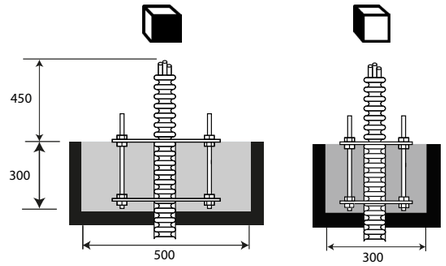

[mm]

3. INSTALACIÓN / INSTALLATION / INSTALAÇÃO / INSTALLATION

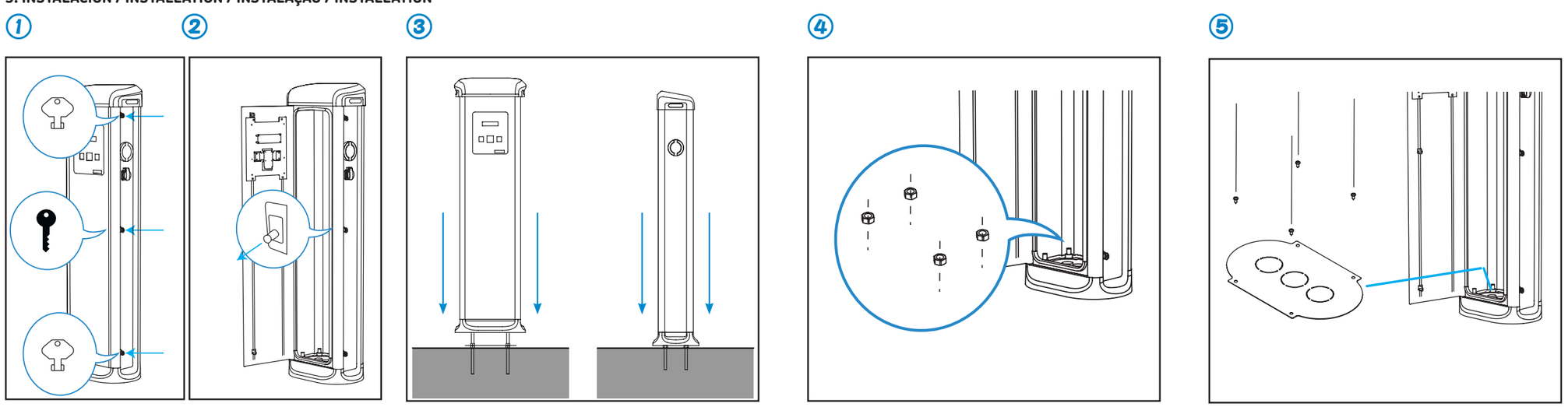

4. CABLEADO / WIRING / CABLAGEM / CÂBLAGE

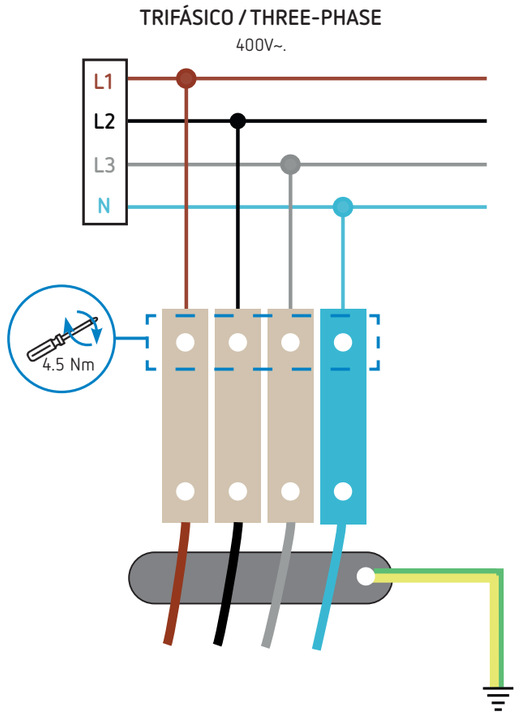

Sección transversal del bloque de terminales / Terminal block cross-section: ≤ **16 mm²**

No olvide conectar el cable de tierra al terminal de tierra/ Do not forget to connect the ground cable to the ground terminal.

Tipo de cable: **Aluminio y cobre.**
Type of cable: **Aluminium & copper.**

Asegúrese de que todos los tornillos están bien apretados / Make sure all screws are securely tightened.

Utilice los prensaestopas suministrados / Use provided cables glands

Características técnicas / Technical features / Características tecnicas / Caractéristiques techniques

Alimentación en CA	**AC Power supply**	
Tipo	Type	3P+N+PE
Entrada	**Input**	
Tensión de entrada	Input voltage	400 V~ ± 10%
Frecuencia	Frequency	50/60 Hz
Corriente máxima de entrada	Maximum input current	39 A
Salida	**Output**	
Corriente de salida	Output current	70 A
Tensión de salida	Output voltage	150 ... 920 V ⎓
Potencia de salida	Output power	25 kW
Conectividad	**Connectivity**	
Ethernet	Ethernet	10/100 BaseTX (TCP-IP)
Protocolo de interfaz	Interface protocol	OCPP 1.6J / 2.0 (Preparado/Ready)
Comunicaciones inalámbricas	Wireless communications	EMEA - 4G LTE/Wi-Fi Hotspot/GPRS/GSM
Interface con el usuario	**User interface**	
Display	Display	8" pantalla táctil antivandálica / anti-vandal touchscreen
Baliza luminosa	Light beacon	Indicador en color RGB/ RGB Colour indicator
Sistema RFID	RFID reader	ISO/IEC 14443 A&B, MIFARE Classic/DESFire EV1, ISO 18092, ECMA-340, NFC 16.53MHz
Características ambientales	**Environmental features**	
Temperatura de trabajo	Operating temperature	-25°C ... +45°C
Temperatura de almacenamiento	Storage temperature	-40°C ... +60°C
Humedad de funcionamiento	Operating humidity	5% ... 95% Sin condensación / Non condensing
Nivel de ruido en funcionamiento	Operational noise level	< 55 dB
Grado de protección IP	Protection degree IP	IP54
Grado de protección IK	Protection degree IK	IK10
Características mecánicas	**Mechanical features**	
Peso	Weight	77 kg
Envolvente	Enclosure	Aluminio & ABS / Aluminium & ABS
Puerta de la envolvente	Enclosure door	Puerta frontal cerrada con llave/ Frontal key locked door
Dimensiones	Dimensions	479 x 1750 x 288 mm
Tipo de conector	Connector type	CCS-2
Protecciones	**Protections**	
Corrientes residuales	Residual current	RCD Tipo / Type B (30 mA) + MCB curva/curve C
Protecciones aguas arriba	Upstream protections	MCB, RCD (No incluido / Not included)
Sistema puesta tierra	Earth system compatible	TT, TN-S, IT
Normas / Standars		
IEC 61851-1; IEC 61851-21-2; IEC 61851-23; IEC 61851-24; IEC 62196-1; IEC 62196-2; IEC 62196-3; Directives: 2014/35/EU, LVD, 2014/30/EU, EMC; RFID and Modem 4G complies with 2014/53/EU, RED; and Radio Equipment Regulations 2017; Meets the CCS specification, DIN 70121; RoSH 2011/65/EU-2017/2102; Ready ISO 15118;		

Dimensiones / Dimensions / Dimensões / Dimensions

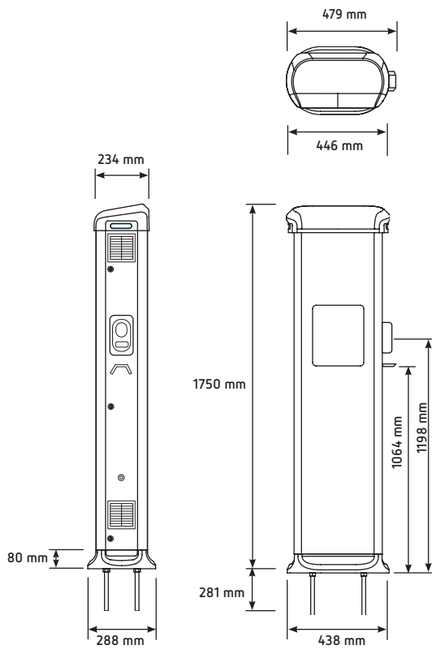

Qué incluye / What's included / Que inclui / Ce qui est inclus

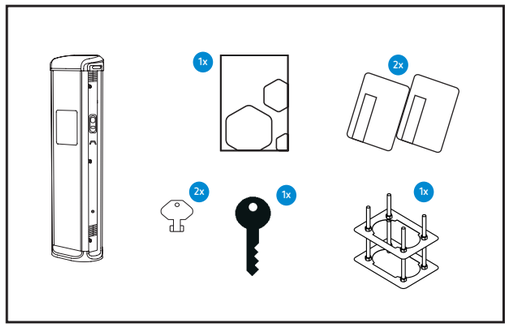

Equipo protección / Personal protective equipment / Equipamento de proteção / Équipement protection individuelle

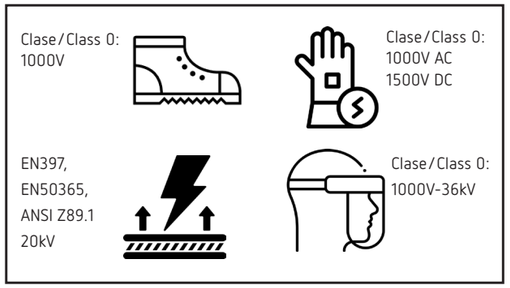

Distancias mínimas / Minimum distances / Distâncias mínimas / Distances minimales

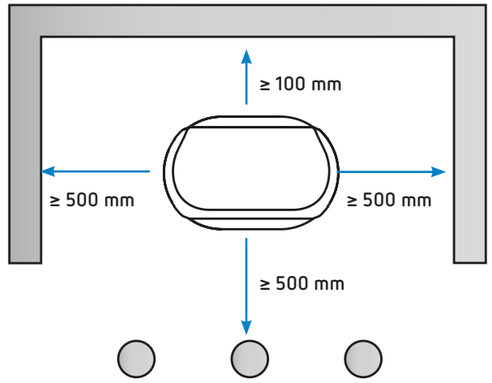

Nota: Las imágenes de los equipos son de uso ilustrativo únicamente y pueden diferir del equipo original.
Note: Device images are for illustrative purposes only and may differ from the actual device.

Servicio técnico / Technical service / Service technique / Service technique

CIRCUTOR SAT: 902 449 459 (SPAIN) / (+34) 937 452 919 (out of Spain)
Vial Sant Jordi, s/n
08232 - Viladecavalls (Barcelona)
Tel: (+34) 937 452 900 - Fax: (+34) 937 452 914
e-mail : sat@circutor.com

M335A01-41-24A