

RAPTION 160C, RAPTION 240C

ESTACIÓN DE REGARGA RÁPIDA
FAST CHARGING STATION
ESTAÇÃO DE CARREGAMENTO RÁPIDO
STATION DE CHARGE RAPIDE

ES EN PT FR

PAP

Equipo protección / Personal protective equipment / Equipamento de proteção / Équipement protection individuelle

Clase/Class 0: 1000V

Clase/Class 0: 1000V AC 1500V DC

EN397, EN50365, ANSI Z89.1 20kV

Clase/Class 0: 1000V-36kV

Qué incluye / What's included / Que inclui / Ce qui est inclus

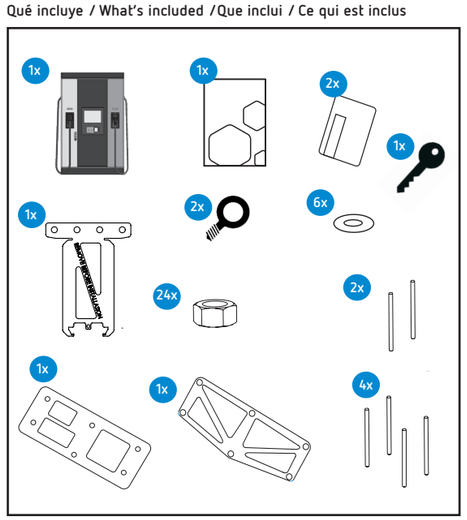

ES

Este manual es una guía de instalación del **RAPTION 160C/240C**. Para más información, se puede descargar el manual completo en la página web de **CIRCUTOR**: www.circutor.com

¡IMPORTANTE!

Antes de efectuar cualquier operación de instalación, reparación o manipulación de cualquiera de las conexiones del equipo debe desconectar el aparato de toda fuente de alimentación, tanto alimentación como de medida. Cuando sospeche un mal funcionamiento del equipo póngase en contacto con el servicio posventa. El diseño del equipo permite una sustitución rápida en caso de avería.

El fabricante del equipo no se hace responsable de daños cualesquiera que sean en caso de que el usuario o instalador no haga caso de las advertencias y/o recomendaciones indicadas en este manual ni por los daños derivados de la utilización de productos o accesorios no originales o de otras marcas.

1. DESCRIPCIÓN

RAPTION 160C/240C es un Punto de Recarga que ha sido diseñado y probado para permitir la carga de vehículos eléctricos.

EN

This manual is a **RAPTION 160C/240C** installation guide. For further information, please download the full manual from the **CIRCUTOR** web site: www.circutor.com

IMPORTANT!

The device must be disconnected from its power supply sources (power supply and measurement) before undertaking any installation, repair or handling operations on the device's connections. Contact the after-sales service if you suspect that there is an operational fault in the device The device has been designed for easy replacement in case of malfunction.

The manufacturer of the device is not responsible for any damage resulting from failure by the user or installer to heed the warnings and/or recommendations set out in this manual, nor for damage resulting from the use of non-original products or accessories or those made by other manufacturers.

1. DESCRIPTION

RAPTION 160C/240C is a Charge Point which has been designed and tested to allow charging electric vehicles.

Características técnicas / Technical features / Características tecnicas / Caractéristiques techniques

Alimentación en CA	**AC Power supply**		
Rango de tensión	Voltage range	400 V ~ ± 10%, 480 V ~ ± 10%	
Entrada	**Input**		
Corriente máxima	Maximum current	RAPTION 160C	276 A
		RAPTION 240C	415 A
Capacidad de alimentación necesaria	Required power supply capacity	RAPTION 160C	172 kVA
		RAPTION 240C	258 kVA
Salida	**Output**		
Rango de tensión	Voltage range	CCS2 CCS2	150 - 920 V
		CCS2 CHA	150 - 920 V (CCS2) 150 - 500 V (CHA)
Corriente máxima	Maximum current	CCS2 CCS2	500 A
		CCS2 CHA	500 A (CCS2) 200 A (CHA)
Conectividad	**Connectivity**		
Ethernet	Ethernet	10/100BaseTX	
Protocolo de interfaz	Interface protocol	OCPP 1.6J / 2.0 (Preparado/Ready)	
Comunicaciones inalámbricas EMEA	Wireless Comunication EMEA	Dual 4G LTE / Wi-Fi Hotspot / GPRS / GSM	
Interface con el usuario	**User interface**		
Display	Display	Pantalla táctil antivandálica a color 15" Colour anti-vandal touch screen 15"	
Baliza luminosa	Light beacon	Indicador en color RGB/ RGB Colour indicator	
Sistema RFID	RFID reader	NFC, ISO/IEC 14443A	
Características ambientales	**Environmental features**		
Temperatura de trabajo	Operating temperature	-30°C ... +50°C	
Temperatura de almacenamiento	Storage temperature	-40°C ... +60°C	
Nivel de ruido en funcionamiento	Operational noise level	< 70 dB	
Grado de protección IP	Protection degree IP	IP54	
Grado de protección IK	Protection degree IK	IK10	
Características mecánicas	**Mechanical features**		
Peso	Weight	RAPTION 160C	515-545 kg
		RAPTION 240C	545-575 kg
Peso con sistema de gestión de cable	Weight with cable management	RAPTION 160C	535-585 kg
		RAPTION 240C	565-615 kg
Envolvente	Enclosure	Acero inoxidable / Stainless steel	
Tipo de conector	Connector type		
Protecciones	**Protections**		
Protecciones aguas arriba	Upstream protections	MCB, RCD (No incluido / Not included)	
Sistema puesta tierra	Earth system compatible	TT, TN-S, TN-C, TN-C-S	
Normas / Standars			
IEC 61851-1; IEC 61851-23; IEC 61851-21-2; IEC 61851-24; IEC 62196-1; IEC 62196-3; Compatible with CHAdeMO; Meets the CCS specification, DIN 70121. ISO 15118 ready; Directives: 2014/53/EU; 2014/30/EU; 2014/35/EU; Modem 4G complies with CE/RED; Compliant with RoHS 2011/65/EU-2017/2102; Meter complies with 2014/32/EU; EN 18031-1:2024;			

Guía de **RAPTION 160C** solo para Puntos de Recarga entregados a partir de abril de 2024. Para los Puntos de Recarga de 160 kW de potencia entregados durante 2023, consulte la documentación de **RAPTION 150C** y **160C**.
RAPTION 160C guide only for Charge Points delivered from April 2024. For 160 kW power Charge Points delivered during 2023, please consult **RAPTION 150C** & **160C** documentation.

Nota: Las imágenes de los equipos son de uso ilustrativo únicamente y pueden diferir del equipo original.
Note: Device images are for illustrative purposes only and may differ from the actual device.

PT

Este manual é um guia de instalação do **RAPTION 160C/240C**. Para mais informações, é possível descarregar o manual completo no endereço de Internet **CIRCUTOR**: www.circutor.com

IMPORTANTE!

Antes de efectuar qualquer operação de manutenção, reparação ou manipulação de qualquer das ligações do equipamento, o equipamento deve ser desligado de qualquer fonte de alimentação, tanto de alimentação como de medição. Em caso de suspeita de mau funcionamento do equipamento, entre em contacto com o serviço após-venda. O desenho do equipamento permite uma substituição rápida em caso de avaria.

O fabricante do equipamento não se responsabiliza por quaisquer danos emergentes no caso de o utilizador ou o instalador não respeitarem as as advertências e/ou recomendações indicadas neste manual nem por danos derivados da utilização de produtos ou acessórios não originais ou de outras marcas.

1. DESCRIÇÃO

RAPTION 160C/240C é um Ponto de Carregamento que foi projetado e testado para permitir o carregamento de veículos elétricos.

Dimensiones / Dimensions / Dimensões / Dimensions

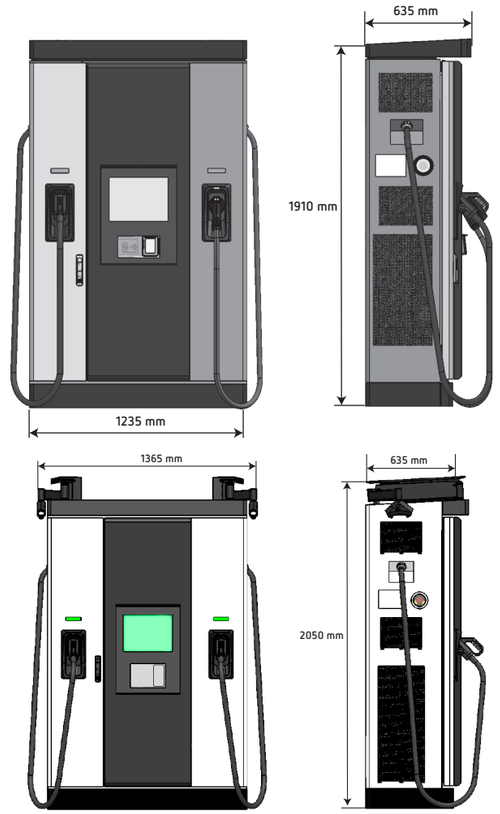

Distancias mínimas / Minimum distances / Distâncias mínimas / Distances minimales

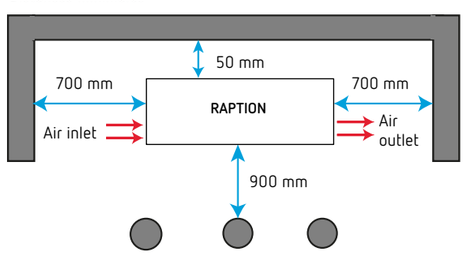

FR

Ce manuel est un guide d'installation du **RAPTION 160C/240C**. Pour une plus ample information, le manuel complet peut être téléchargé sur le site web de **CIRCUTOR** : www.circutor.com.

IMPORTANT!

Avant d'effectuer toute opération de installation, réparation ou manipulation de l'une quelconque des connexions de l'équipement, vous devez déconnecter l'appareil de toute source d'alimentation, tant d'alimentation que de mesure. Lorsque vous suspectez un mauvais fonctionnement de l'équipement, contactez le service après-vente. La conception de l'équipement permet son remplacement rapide en cas de panne.

Le fabricant de l'équipement ne se rend pas responsable de tous dommages qui se produiraient dans le cas où l'utilisateur ou l'installateur n'aurait pas respecté les avertissements et/ou recommandations indiqués dans ce manuel ni des dommages dérivés de l'utilisation de produits ou d'accessoires non originaux ou d'autres marques.

1. DESCRIPTION

RAPTION 160C/240C est un point de charge conçu et testé pour permettre la recharge des véhicules électriques.

Sensores choque / Shock sensor / Que inclui / Sensores de colisão / Capteurs de chocs

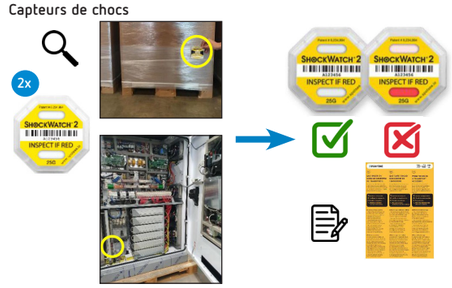

2. INSTALACIÓN / INSTALLATION / INSTALAÇÃO / INSTALLATION

2.1.- FIJACIÓN/ FIXING / FIXAÇÃO / FIXATION

A.- Kit de cimentación / Foundation kit / Kit de fundação / Kit pour fondation

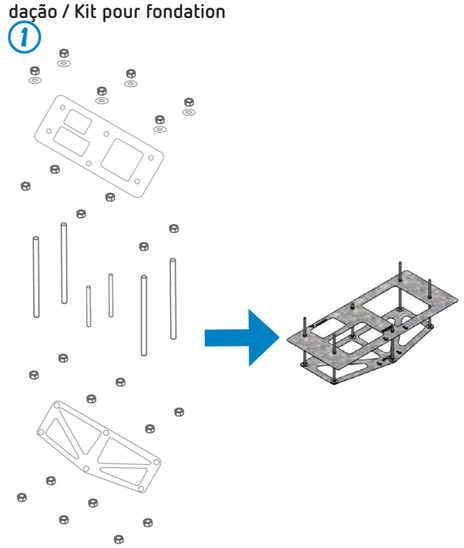

Medidas de cimentación / Foundation measurement / Medições de fundação / Mesure fondation

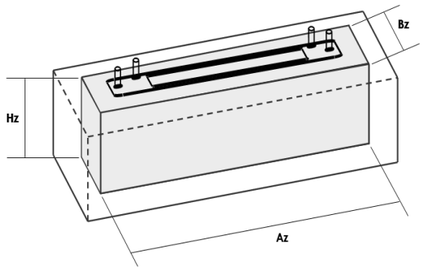

Tipo de terreno / Type terrain / Tipo de terreno / Type terrain	Ck (kg/cm²)	Az x Bz x Hz (cm)
Suave / Soft / Suave / Meuble	5	140 x 80 x 50
Compacto / Compact / Compacto / Compact	12	140 x 75 x 45
Muy Compacto / Very Compact / Muito compacto / Trés compact	20	140 x 75 x 40
Losa hormigón / Concrete slab / Laje de concreto / Dalle béton	20	140 x 75 x 40

Nota: *Las cifras de esta tabla son solo una referencia.*
Note: *The figures in this table are for reference use only.*
Nota: *Os números desta tabela são apenas para referência.*
Note: *Les chiffres de ce tableau ne sont donnés qu'à titre indicatif.*

Vista general / Overview / Visão global / Vue d'ensemble

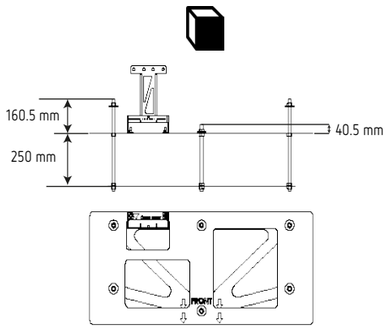

B.- Mortero de inyección / Injection mortar / Argamassa de injeção / Mortier d'injection

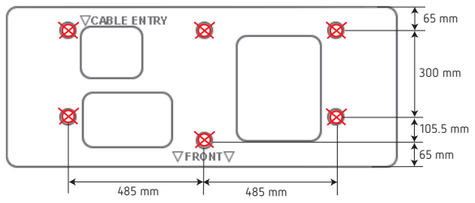

Material / Material / Material / Matériel :



(1)No incluido/ Not included /Não incluido / Non inclus

PREPARACIÓN CABLES / CLABLE PREPARATION / PREPARAÇÃO DE CABOS / PRÉPARATION DU CÂBLE

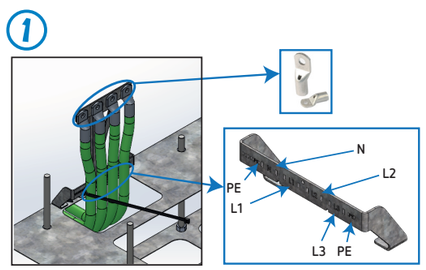

2.2.- COLOCACIÓN/ PLACING/ POSICIONAMENTO / PLACEMENT



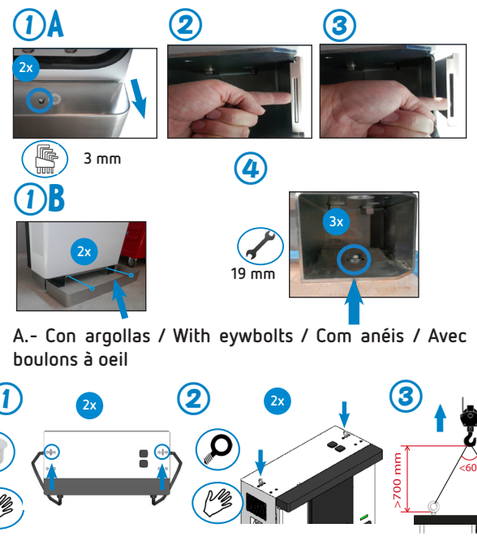

A.- Con argollas / With eywbolts / Com anéis / Avec boulons à oeil

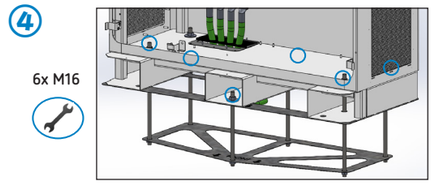

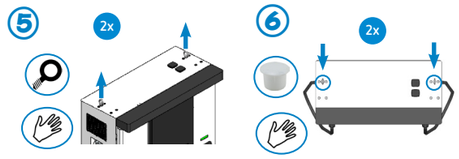

B.- Con carretilla manual o elevadora / With forklift or forklift truck/ Com empilhador manual ou elevador / Avec transpalette manuel ou chariot élévateur



Nota: *En caso de que se tuviera que mover.*
Note: *In case it has to be moved.*

C.- Ensamblaje final / Final assembly/ Assembléia final / Assemblage final

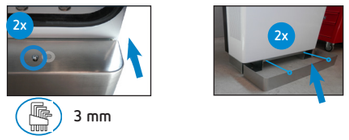

3. CABLEADO / WIRING / CABLAGEM / CÂBLAGE

3.1.- ESCUDO PROTECCIÓN / SECURITY SHIELD / ESCUDO DE PROTEÇÃO / BOUCLIER DE SÉCURITÉ

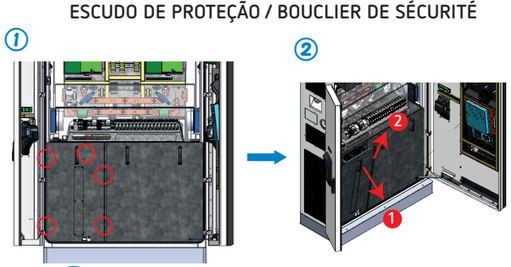

3.2.- CIRCUITO CONTROL/ CONTROL CIRCUIT / CIRCUITO DE CONTROLO / CIRCUIT DE COMMANDE

Solo para / Only for / Solo / Uniquement pour / só por: **480Vac**

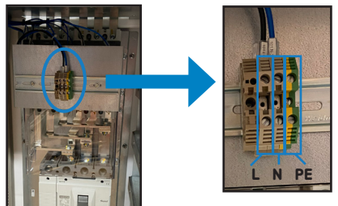

≤ 6 mm²
1.6 Nm

Install a recommended 10kVA step-down transformer

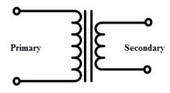

MANDATORY

Not included
No incluido

3.3.- CONEXIÓN ENTRADA ALIMENTACIÓN / POWER INPUT CONNECTION / CONEXÃO DE ENTRADA DE ALIMENTAÇÃO/ CONNEXION À L'ALIMENTATION ÉLECTRIQUE

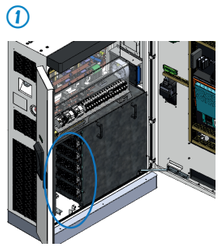

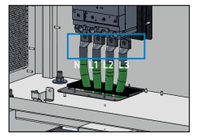

Opcional / Optional:

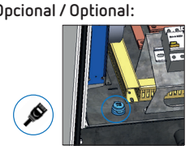

RAPTION 160C: 2x ≥ 70 mm², 1x ≥ 150 mm²
N: ≥ 75 mm²
RAPTION 240C: 2x ≥ 120 mm², 1x ≥ 185 mm²
N: ≥ 95 mm²

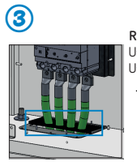

Recomendado/Recommended:
Uso de espuma de poliuretano
Use of polyurethane foam



No incluido
Not included

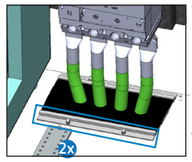

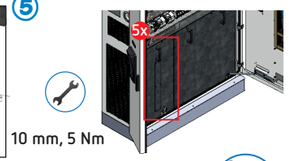

3.4.- GESTIÓN CABLES/ CABLE MANAGEMENT / CABOS DE GESTÃO / GESTION DES CÂBLES

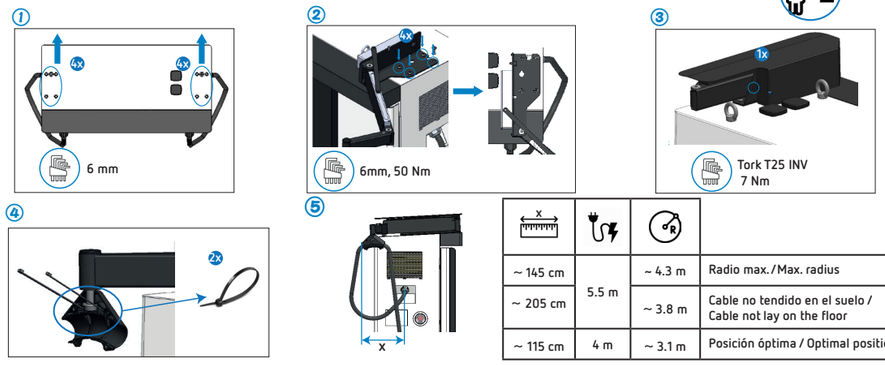

x		R	
~ 145 cm	5.5 m	~ 4.3 m	Radio max. / Max. radius
~ 205 cm		~ 3.8 m	Cable no tendido en el suelo / Cable not lay on the floor
~ 115 cm	4 m	~ 3.1 m	Posición óptima / Optimal position

En caso de que se elija la gestión de cables opcional desde fábrica, vaya directamente al paso **número 4** para completar la instalación.
In case of cable management optional is chosen and installed from factory, go directly to step **number 4** to complete the installation

4.- ESTABLECER COMUNICACIONES / SET UP COMMUNICATIONS/ESTABELECER COMUNICAÇÕES/ ÉTABLIR COMMUNICATIONS

1 Conectar el PC de servicio al Punto de recarga / Connecting the service PC to the Charging Point

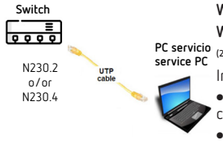

DHCP → ON
Wi-Fi y otras conexiones /
Wi-Fi & other connections → OFF(2)

(2) En caso de necesitar conexión a Internet / In case of internet connection is needed:
- Ejecutar cmd como administrador / Run cmd as administrator
- Ruta / Route: 172.16.22.0 , MASK: 255.255.255.252 172.16.21.1

2 Instalar tarjeta SIM / SIM card installation

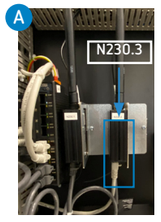



3 Acceso al Router / Router access

- En el lugar / On-site (ethernet): **https://172.16.22.1:7443**
  User name: **admin** , Password: **Admin001**
- Remotamente / Remotely: **https://publicIP:7443**

Configuración APN de la tarjeta SIM / SIM card APN configuration:

- Basico / Basic: Network → WAN → mob1s1a1 → Edit → [Auto APN: ON / OFF]
- Avanzado / Advanced: Network → Interfaces → General → mob1s1a1 → Edit → [Auto APN: ON / OFF]

4 Configurar página Web / Setup webpage

- En el lugar / On-site (ethernet): **https://172.16.21.50**
- Remotamente / Remotely:

https://publicIP:8443 o **http://publicIP:8080**

Servicio técnico / Technical service / Service technique / Service technique

CIRCUTOR SAT: 902 449 459 (SPAIN) / (+34) 937 452 919 (out of Spain)
Vial Sant Jordi, s/n
08232 - Viladecavalls (Barcelona)
Tel: (+34) 937 452 900 - Fax: (+34) 937 452 914
e-mail : sat@circutor.com

M427A01-41-25A